Градирня 13.5х13.5х3

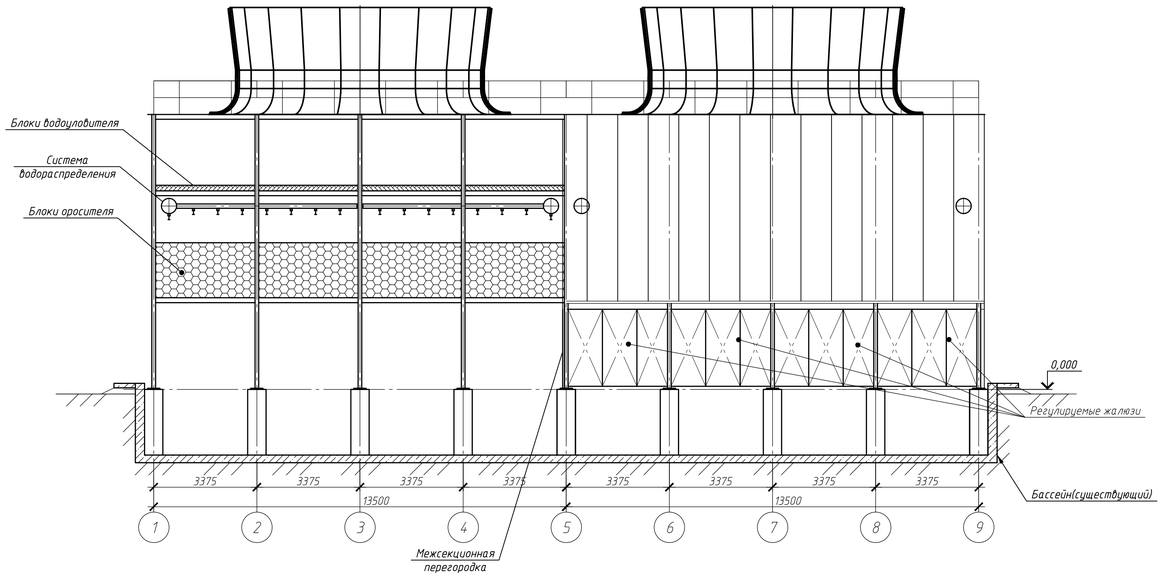

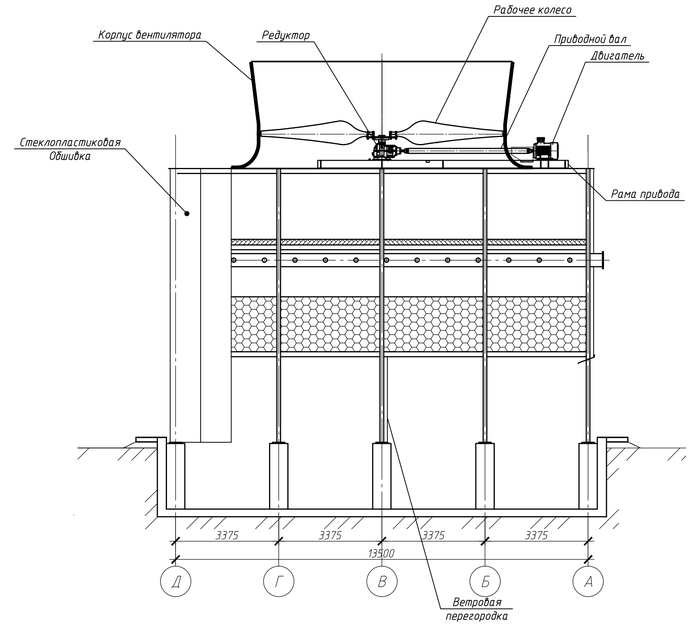

Вид сверху.

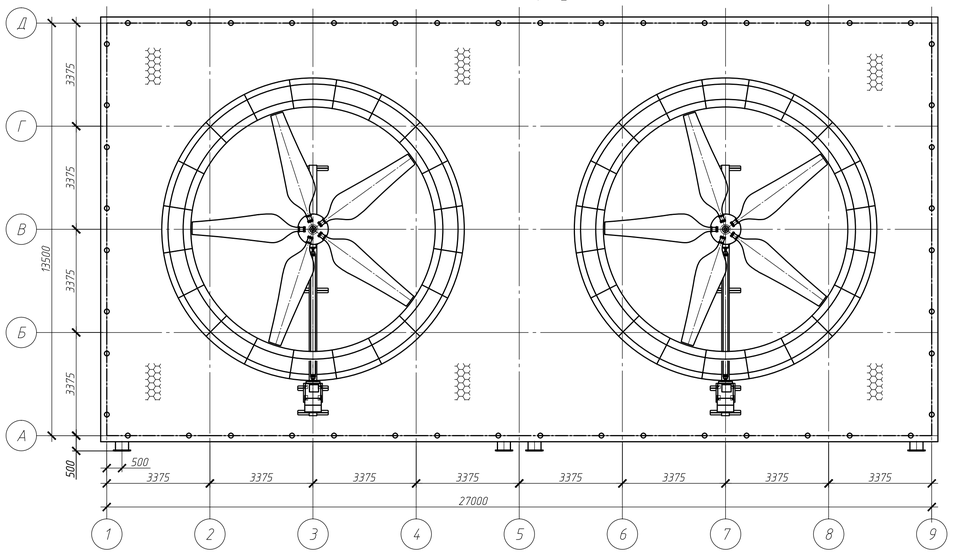

Схема расположения анкерных болтов

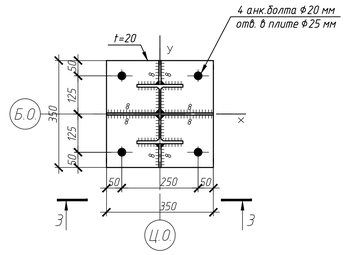

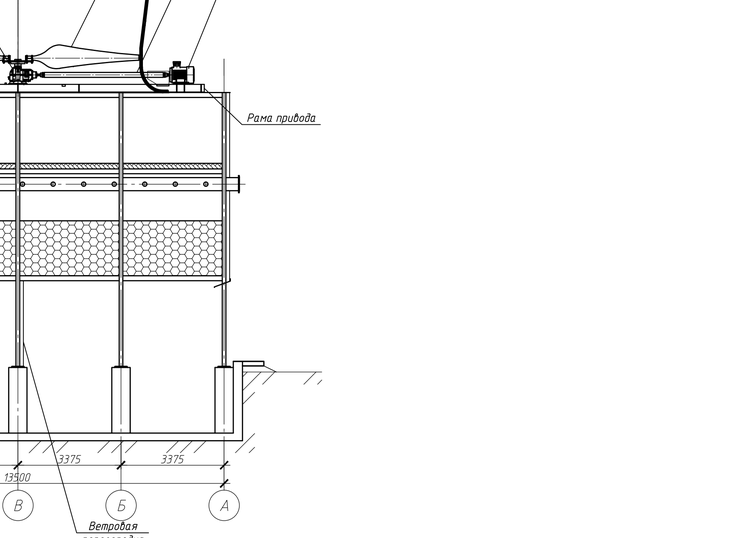

3-3

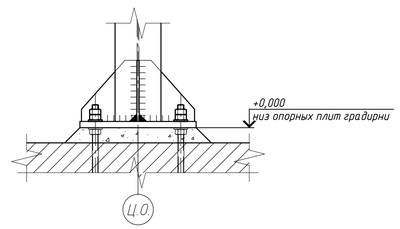

План на отм.0.000

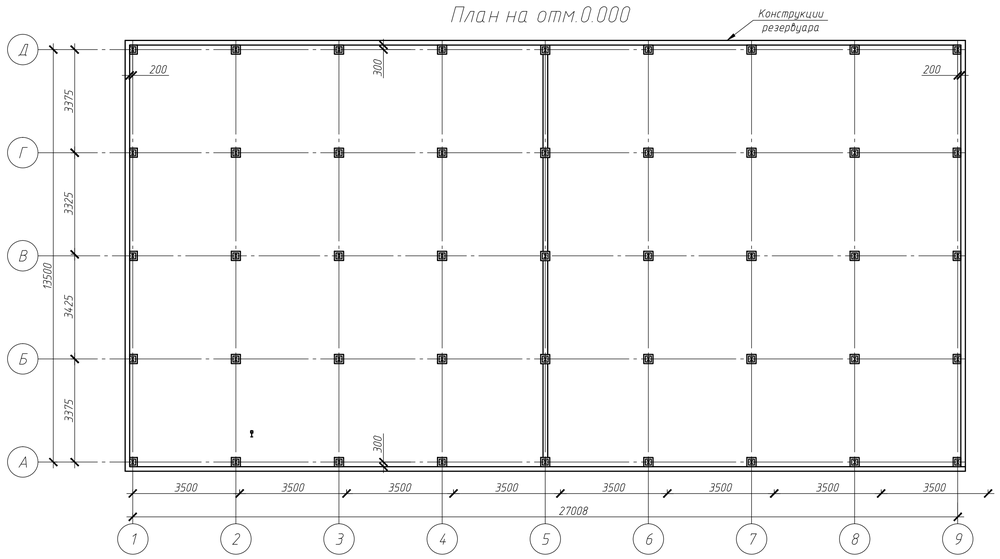

1. Все размеры указаны для справки и уточняются с заказчиком отдельно.
2. На данном чертеже показана градирня с двумя секциями .

Изм.	Кол.уч.	Лист	№док.	Подпись	Дата		Стадия	Лист	Листов
							Э	1	1
						Градирня 13.5х13.5х3 Общий вид	ИНЖИНИРИНГОВАЯ КОМПАНИЯ АКВАЛИН СИСТЕМЫ ОБОРОТНОГО ВОДОСНАБЖЕНИЯ		

Формат А1